Automatischer Schlauchaufroller "886"



Beschreibung:

Automatischer Schlauchhaspel / Rückzugshasepl aus Edelstahl.
Maximaler Betriebsdruck bis 100 bar. Schlauch nicht im Lieferumfang enthalten.
Auf Anfrage liefern wir die Schlauchtrommel komplett mit Schlauch und Anschlüssen. Informationen zu Schläuchen finden Sie in der Schlauchkategorie auf unserer Website. Eine Schwenkhalterung ist optional erhältlich.

Technische Daten

Betriebsdruck:	100 bar
Betriebstemperatur:	100°C
Fassungsvolumen:	25m 1/2" oder 18m 3/4" Schlauch
Gewicht:	28 Kg

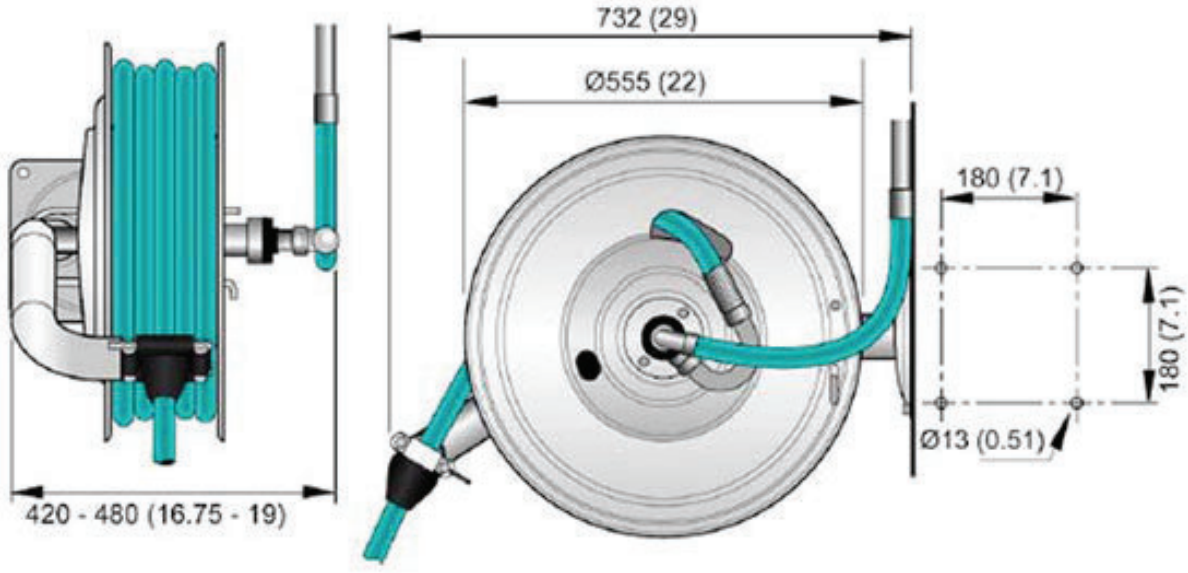

Zum Produkt

BORER AG, Schneckelerstrasse 1, 4144 Füllinsdorf
Telefon +41 61 462 33 33

www.borerag.ch
info@borerag.ch